Plannja
Plannja Sp. z o.o.
Białołęcka 233, 03-253 Warszawa
Tel +48 22 814 10 60
Fax +48 22 814 08 60

DACH – PLANNJA ENERGY ROOF P111/P111M

OKAP ZEWNĘTRZNY ODWODNIENIA

Rys.nr PER040-1
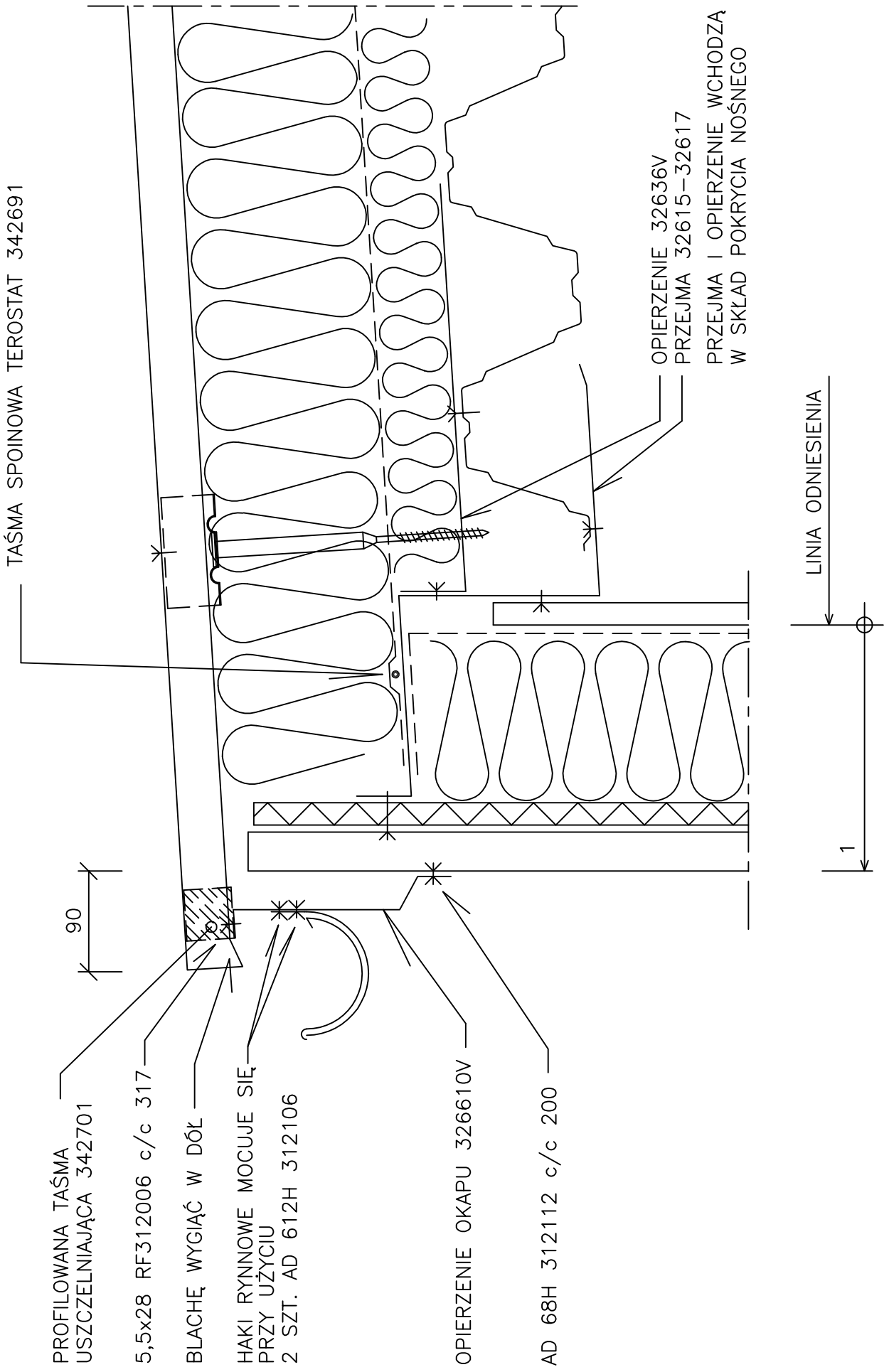
Data 03.09.05